savaria

Savaria

Lève-personne sur rail bariatrique

MANUEL DE L'UTILISATEUR

À être conservé par le propriétaire après l'installation par un distributeur autorisé Savaria

Pièce # 001215-FR

Rév. 004 10-m10-2023

IMPORTANT

Assurez-vous de lire l'intégralité de ce manuel avant d'utiliser le lève-personne sur rail bariatrique Savaria. Les informations contenues dans ce manuel sont importantes pour la sécurité de la personne transférée et celle de l'opérateur, ainsi que pour une utilisation et un entretien appropriés de l'appareil. Le transfert d'une personne présente toujours des risques et ce manuel fournit des informations importantes sur la sécurité devant être lues et comprises afin de prévenir toute blessure.

Toute modification non autorisée de l'appareil peut avoir des conséquences sur sa sécurité. Savaria Concord Lifts, Inc. DÉCLINE toute responsabilité en cas d'accidents, d'incidents ou de performances insuffisantes découlant d'une modification non autorisée de l'appareil. Pour éviter toute blessure potentielle liée à l'utilisation de pièces inadéquates, utilisez uniquement des pièces de rechange Savaria.

Pour assurer la sécurité et le bon fonctionnement de l'appareil, un entretien régulier doit être effectué par un distributeur autorisé Savaria. Pour les détails, rendez-vous à la section Entretien de ce manuel.

REMARQUE **Si un incident grave se produit en rapport avec cet appareil médical, l'utilisateur doit signaler l'incident au fabricant ou au distributeur de l'appareil. Si un incident grave se produit dans l'Union européenne, l'utilisateur doit également le signaler à l'autorité compétente dans l'État membre où il se trouve.**

Fabricant légal :

Savaria Concord Lifts, Inc.
2 Walker Drive
Brampton, Ontario L6T 5E1
Canada

Représentant européen:

Advena Ltd.
Tower Business Centre,
2nd Flr., Tower Street, Swatar,
BKR 4013 Malta

Personne responsable au Royaume-Uni/Représentant autorisé en Irlande du Nord:

Advena Ltd, Pure Offices, Plato Close, Warwick.
CV34 6WE UK

Sponsor australien:

KD&A PTY LTD
286 Flinders St, Adelaide
South Australia, 5000

Copyright © 2023
Savaria Concord Lifts, Inc.
Tous droits réservés.

MESSAGES STANDARD

Les messages suivants peuvent être utilisés dans ce manuel pour insister sur des informations de sécurité importantes, des informations mécaniques et d'autres informations essentielles. Veuillez les consulter et vous conformer à ces messages.

DANGER	Les messages de danger indiquent une situation dangereuse imminente qui, si elle n'est pas évitée, entraînerait des blessures graves ou fatales. Tous les messages de danger comportent un symbole d'alerte de sécurité conforme à la norme ISO, suivi du mot DANGER en noir et en majuscules sur fond rouge.
AVERTISSEMENT	Les messages d'avertissement indiquent une situation potentiellement dangereuse qui, si elle n'est pas évitée, pourrait entraîner des blessures graves ou fatales. Tous les messages d'avertissement comportent un symbole d'alerte de sécurité conforme à la norme ISO, suivi du mot AVERTISSEMENT en noir et en majuscules sur fond jaune foncé.
MISE EN GARDE	Les messages de mise en garde indiquent une situation potentiellement dangereuse qui, si elle n'est pas évitée, pourrait entraîner des blessures mineures. Tous les messages de mise en garde comportent un symbole d'alerte de sécurité conforme à la norme ISO, suivi du mot MISE EN GARDE en noir et en majuscules sur fond jaune.
REMARQUE	Les remarques fournissent des informations telles que des rappels, des informations générales concernant une déclaration précédente, ou des directives supplémentaires non mentionnées dans le texte qui les précède. Toutes les remarques incluent le mot REMARQUE en blanc et en majuscules sur fond bleu.

TABLE DES MATIÈRES

1. APERÇU 6
Utilisation prévue 6
Durée de vie du produit 6
Utilisation de ce manuel 6
2. INSTRUCTIONS DE SÉCURITÉ 7
Pour assurer la sécurité 8
Sécurité de la batterie et du chargeur 9
Prévention des incendies et des explosions 10
Prévention contre les décharges électriques 10
3. DESCRIPTION 11
Vues extérieures 11
Contrôles de l'appareil 12
Télécommande 14
Chargeur (M920001) 14
Symboles 15
4. CHARACTÉRISTIQUES 19
Dimensions 22
Compatibilité 24
5. UTILISATION DE L'APPAREIL 27
Avant le transfert 27
Transfert la personne 28
Descente d'urgence 37
Frein d'urgence 38
Chargement de la batterie 39
6. ENTRETIEN 41
Avis environnemental 41
Programme d'entretien de l'opérateur 42
Programme d'entretien du distributeur autorisé 43
Inspection et nettoyage 44
Entretien de la toile 45
7. DÉPANNAGE 46
8. COMPATIBILITÉ ÉLECTROMAGNÉTIQUE 47
Conformité électromagnétique 47
Immunité électromagnétique 48

1. APERÇU

Utilisation prévue

Le lève-personne sur rail bariatrique est conçu pour être utilisé par des soignants et des professionnels de la santé afin de soulever et de transférer une personne dans le cadre de soins à domicile, de centres d'hébergement ou dans un milieu hospitalier. Le transfert doit être effectué par un opérateur qualifié tel que décrit dans ce manuel. **N'utilisez PAS l'appareil à toute autre fin.**

Durée de vie du produit

L'appareil a une durée de vie de 10 ans. Passé ce délai, il doit être remplacé. Notez que cette durée de vie dépend de l'entretien préventif et de l'utilisation appropriés de l'appareil tel que spécifié tout au long de ce manuel et dans la section Entretien.

AVERTISSEMENT

Savaria Concord Lifts, Inc. ne peut garantir la sécurité complète d'un appareil qui a dépassé sa durée de vie utile. L'usure peut entraîner la défaillance d'une pièce et éventuellement entraîner la chute du patient.

La durée de vie prévue pour d'autres pièces telles que les toiles, les batteries, les fusibles, les courroies et les cordes dépend de l'utilisation et de l'entretien appropriés de chaque pièce. Les pièces doivent être entretenues conformément à la documentation qui les accompagne et à la section Entretien de ce manuel.

Utilisation de ce manuel

Pour garantir un fonctionnement sûr de l'appareil, veuillez lire ce manuel dans son intégralité, en particulier les *Instructions de sécurité*, avant d'installer, d'utiliser ou d'entretenir l'appareil. Le non-respect de tous les AVERTISSEMENTS de ce manuel peut entraîner des blessures. S'il y a quelque chose que vous ne comprenez pas, contactez votre distributeur autorisé Savaria pour plus de détails.

Veuillez conserver ce manuel avec l'appareil et assurez-vous que tous les opérateurs sont entièrement formés à l'utilisation de l'appareil, comme décrit dans ce manuel.

2. INSTRUCTIONS DE SÉCURITÉ

Veuillez conserver en permanence ces *Instructions de sécurité* avec l'appareil. Lisez ce manuel dans son intégralité avant d'installer, d'utiliser ou d'entretenir l'appareil.

AVERTISSEMENT

N'utilisez PAS l'appareil à toute autre fin que pour transférer une personne. Pour garantir la sécurité de la personne transférée et celle de l'opérateur, respectez toutes les Instructions de sécurité

Prenez toutes les précautions nécessaires pour éviter tout risque d'enchevêtrement de la courroie de levage, du câble de la télécommande et de la corde du système d'arrêt d'urgence.

Pour assurer la sécurité

- Le lève-personne a une charge maximale d'utilisation de 544 kg (1200 lb), 454 kg (1000 lb) ou de 363 kg (800 lb). Si la charge maximale diffère entre le lève-personne ou son accessoire, la charge maximale la plus basse doit toujours être utilisée. Reportez-vous aux plaques signalétiques pour la charge maximale autorisée.
- Le lève-personne doit être installé sur un système de rails de capacité égale ou supérieure. N'installez jamais un lève-personne sur un rail dont la capacité de chargement est insuffisante.
- Le lève-personne doit être installé par un distributeur autorisé Savaria.
- Assurez-vous que le lève-personne est uniquement utilisé avec un système de rails Savaria. Si ce n'est pas le cas, assurez-vous que le système est correctement évalué par une autorité compétente pour s'assurer de son adaptation, de son fonctionnement et de sa sécurité.
- Le système de rails doit être installé par un distributeur autorisé Savaria dûment formé.
- Les opérateurs doivent avoir suivi une formation complète avant d'utiliser le lève-personne.
- Assurez-vous que la toile est conçue pour être utilisée avec le lève-personne et qu'elle peut supporter le poids de la personne. Vérifiez que la toile ne présente aucun dommage et que les sangles de la toile sont en bon état et correctement fixées.
- Consultez un professionnel de santé qualifié pour vous assurer que la personne à transférer a été déclarée apte au transfert.
- Soyez extrêmement vigilant(e) avec une personne raccordée à des électrodes, des cathéters ou d'autres dispositifs médicaux afin de garantir un transfert sécuritaire.
- Évitez tout impact lors du transfert.
- Gardez tous les composants de l'appareil propres et secs.
- Suivez les procédures de transfert indiquées dans ce manuel.
- Effectuez les vérifications et actions "Avant chaque utilisation" spécifiées dans le *Programme d'entretien de l'opérateur* avant d'utiliser l'appareil.
- Assurez-vous que toutes les vérifications et toutes les actions sont effectuées à la fréquence indiquée dans la section Entretien de ce manuel.

Sécurité de la batterie et du chargeur

AVERTISSEMENT

En cas de doute concernant l'une des instructions de sécurité ci-dessous, contactez votre distributeur autorisé Savaria.

- N'exposez PAS la batterie ou le chargeur à de l'eau ou à tout autre liquide.
- Pour éviter toute blessure, n'altérez PAS la batterie d'une quelconque manière. Arrêtez d'utiliser la batterie si vous constatez un dommage quelconque.
- Ne chargez PAS la batterie dans une zone non ventilée et ne couvrez pas le chargeur.
- Si le boîtier de la batterie se fissure et si le contenu de la batterie entre en contact avec votre peau ou vos vêtements, rincez immédiatement et abondamment à l'eau.
- Si le contenu de la batterie entre en contact avec vos yeux, rincez-les immédiatement et abondamment à l'eau et consultez un médecin.
- L'inhalation du contenu de la batterie peut causer une irritation respiratoire. Ventilez à l'air frais et consultez un médecin.
- Pour le recyclage et la mise au rebut des batteries, respectez les instructions conformément à la directive DEEE (déchets d'équipements électriques et électroniques) ainsi que la législation locale. En cas de non-respect de ces instructions, la batterie est susceptible d'exploser, de fuir et de causer des blessures corporelles.

Prévention des incendies et des explosions

- Utilisez uniquement des batteries lithium-ion conçues pour être utilisées avec l'appareil.
- Utilisez uniquement le chargeur fourni avec l'appareil.
- Ne stockez PAS les batteries dans une zone présentant une température supérieure à 70 °C (158 °F).
- Ne stockez PAS la batterie à la lumière directe du soleil ou à proximité d'une source de chaleur.
- N'exposez PAS la batterie ou le chargeur à des flammes.
- N'utilisez PAS le chargeur en présence de gaz anesthésiques inflammables.
- Ne court-circuitez PAS les bornes de la batterie.
- N'incinérez PAS la batterie.
- Ne ponctionnez PAS la batterie et n'essayez PAS d'ouvrir/de démonter la batterie.

Prévention contre les décharges électriques

- Ne touchez et n'utilisez PAS l'appareil si vous constatez des câbles exposés ou endommagés.
- N'exposez pas les éléments électriques de l'appareil à l'eau ou à l'humidité.
- N'essayez PAS d'utiliser le chargeur dans une zone affichant des exigences de tension et de fréquence différentes de celles indiquées sur la plaque signalétique.
- N'essayez PAS de réparer l'appareil, la batterie ou le chargeur. Contactez toujours votre distributeur autorisé Savaria pour l'entretien.

3. DESCRIPTION

Vues extérieures

Figure 1

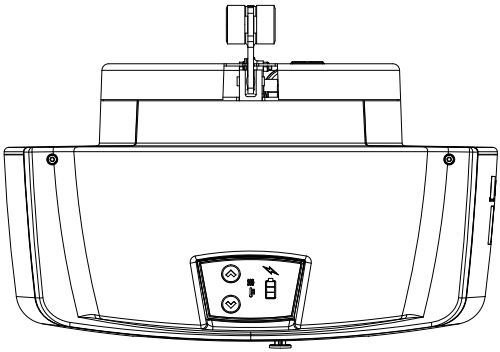

Vue de face

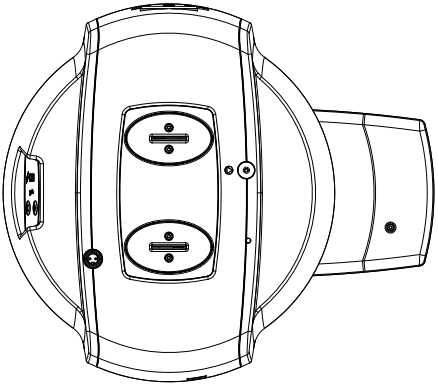

Vue de dessous

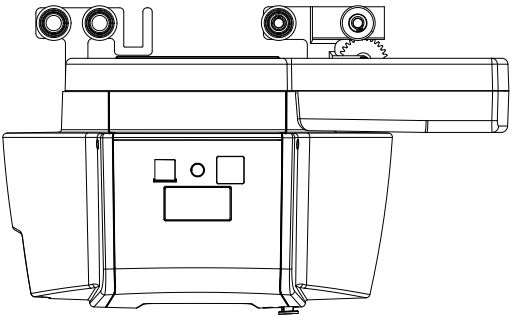

Vue latérale

Contrôles de l'appareil

Figure 2

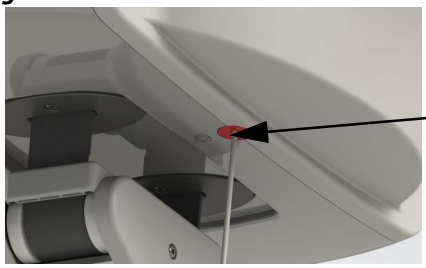

Interrupteur marche/arrêt
(corde de l'arrêt d'urgence)

Indicateurs lumineux
et pavé tactile

Le pavé tactile peut être utilisé pour faire fonctionner le lève-personne. Utilisez les boutons HAUT et BAS pour lever et abaisser la courroie.

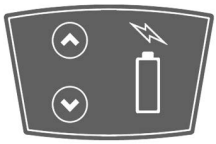	Lève-personne éteint ou en mode veille. ***REMARQUE:*** *Après quelques secondes d'inactivité, l'appareil passe automatiquement en mode veille et les indicateurs lumineux s'éteignent. Pour réactiver l'appareil, appuyez sur n'importe quel bouton.*
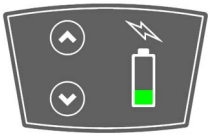	Le niveau de la batterie est bas. ***REMARQUE:*** *Un indicateur lumineux de batterie clignotant indique un niveau de batterie très bas et que la batterie doit être chargée dès que possible.*
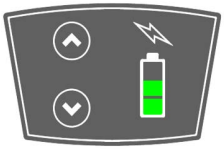	Le niveau de la batterie est moyen.
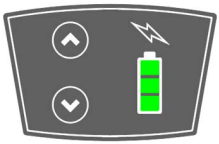	Le niveau de la batterie est élevé.
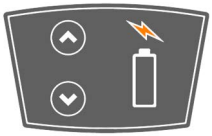	La batterie est en charge.
	La batterie a surchauffée.

Télécommande

La télécommande peut être utilisée pour faire fonctionner le lève-personne. Utilisez les boutons HAUT et BAS pour lever et abaisser la courroie. Utilisez les boutons GAUCHE et DROITE pour déplacer le lève-personne dans le rail. Utilisez les boutons INCLINER pour placer le patient dans une position inclinée ou assise. Utilisez les boutons PIVOTER pour faire pivoter le patient.

Figure 3

Chargeur (M920001)

L'appareil est fourni avec un chargeur de batterie. Veuillez noter que le chargeur peut être légèrement différent de celui illustré ci-dessous.

Figure 4

Description des voyants lumineux

1. Voyant vert (solide): Le chargeur est alimenté, l'appareil est complètement chargé ou déconnecté
2. Voyant jaune, orange ou rouge (dépendant de la version du chargeur): L'appareil se recharge
3. Voyant vert (clignotant/pâlissant): séquence de branchement erronée (le plus susceptible de se produire avec le chargeur M920001-X):
   a. Lorsque cela se produit, veuillez vous assurer que le chargeur est bien branché au mur avant de le brancher à l'appareil.

Symboles

Le tableau suivant illustre les symboles utilisés sur la plaque signalétique, l'emballage et l'appareil.

Symboles sur la plaque signalétique	
YYYY-MM-DD	Indique le fabricant de l'appareil médical. Ce symbole est accompagné de l'adresse du fabricant et de la date de fabrication. YYYY: Représente l'année MM : Représente le mois DD : Représente le jour
EC REP	Indique le représentant autorisé au sein de la Communauté européenne. Ce symbole est accompagné de l'adresse du représentant autorisé.
UK CA	Indique la personne responsable au Royaume-Uni. Ce symbole est accompagné de l'adresse de la personne responsable au Royaume-Uni.
AUSTRALIAN SPONSOR:	Indique le sponsor australien. Ce symbole est accompagné de l'adresse du sponsor australien.
REF	Indique la référence catalogue du fabricant
SN	Indique le numéro de série du fabricant
	Indique un dispositif médical qui doit être protégé de l'humidité
CE	Indique que le produit est conforme à la directive relative aux dispositifs médicaux
c PS us CERTIFIED ELECTRICAL SAFETY	Indique que le produit a été certifié par la tierce partie « QPS »

RoHS COMPLIANT	Indique que le produit est conforme à la directive (RoHS)
	Indique la collecte sélective des équipements électriques et électroniques conformément à la directive DEEE
	Attention
	Suivre le mode d'emploi
	Consulter le mode d'emploi
	Protection de type BF contre les décharges électriques
MAX.LOAD:	Se rapporte à la charge autorisée maximale pouvant être appliquée au produit
IPX$_1$X$_2$	Protection contre la pénétration : X_1 : niveau de protection contre la pénétration de particules solides X_2 : niveau de protection contre la pénétration de liquides
(01)10688503001006	Support de l'identifiant unique des dispositifs (IUD) selon GS1.

MD	Indique que le produit est un dispositif médical selon la règlementation européenne UE/2017/745
Symboles sur l'étiquette de la boîte	
	Indique les limites de température auxquelles le dispositif médical peut être exposé en toute sécurité
	Indique la plage d'humidité à laquelle le dispositif médical peut être exposé en toute sécurité
	Indique la plage de pression atmosphérique à laquelle le dispositif médical peut être exposé en toute sécurité
Symboles sur l'appareil	
	Indique le bouton « arrêt » sur le produit
	Indique un avertissement de surchauffe lorsque l'indicateur lumineux jaune reste allumé en permanence
	Indique l'emplacement du système de descente d'urgence sur le produit

Symboles sur la télécommande	
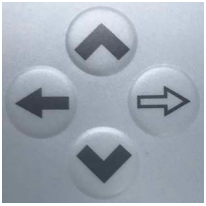	Utilisé pour contrôler le mouvement de montée/descente ainsi que le déplacement horizontal le long du rail
	Utilisé pour contrôler le mouvement d'inclinaison de la traverse
	Utilisé pour faire pivoter le lève-personne
Symboles sur la traverse à 4 crochets	
	Orientation recommandée de la toile et du patient, côté tête et côté pieds

4. CARACTÉRISTIQUES

AVERTISSEMENT

Cet équipement ne convient pas en présence de produits anesthésiques inflammables avec l'air ou l'oxygène ou de l'oxyde nitreux.

Produit	
Poids du produit	Poids du lève-personne: 23,5 kg (51,8 lb)
Durée de vie du produit	10 ans
Charge maximale d'utilisation (CMU)	544 kg (1200 lb), 454 kg (1000 lb) ou 363 kg (800 lb)
Vitesse de levage	5,5 cm/s (2,2 po/s) à 0 kg 5 cm/s (2 po/s) à 363 kg (800 lb) 4,5 cm/s (1,8 po/s) à 454 kg (1000 lb) 4,0 cm/s (1,6 po/s) à 544 kg (1200 lb)
Vitesse horizontale	12 cm/sec (4,7 pouces/sec) 19 cm/sec (7,5 pouces/sec) - réglage d'usine 22 cm/sec (8,7 pouces/sec) 26 cm/sec (10,2 pouces/sec)
Indice de protection d'entrée	IP20
Niveau sonore	Maximum de 54 dBA
Cycle nominal	Max 10%, 1 min en continu
Classe de l'appareil médical	Classe 1
Degré de protection	Type BF
Source d'énergie	
Batterie	Type de batterie: Lithium-ion, 25.2 volts, 2500 mAh, 2 batteries dans l'appareil (remplaçable)
Capacité de la batterie	Environ 30 cycles de 61 cm (24 pouces) à 544 kg (1200 lb) Environ 45 cycles de 61 cm (24 pouces) à 454 kg (1000 lb) Environ 70 cycles de 61 cm (24 pouces) à 363 kg (800 lb) **NOTE**: Lorsqu'équipé du système de charge constante dans le rail, le nombre de cycles est limité au cycle nominal de l'appareil et au temps de recharge, ce qui correspond à environ 150 cycles par jour à la charge maximale.
Charge de la batterie	Pleine capacité en environ 4 heures

Chargeur	
Entrée	100-240 V CA, 50-60 Hz
Sortie	29,4 V CC, 1 A max.
Conditions environnementales: Opération	
Température	5°C à 40°C (41°F à 104°F)
Température de recharge de la batterie	10°C à 40°C (50°F à 104°F)
Humidité	15 à 93 %, sans condensation
Pression atmosphérique	700 hPA à 1060 hPA
Conditions environnementales: Transport/Rangement	
Température	-25°C à 70°C (-13°F à 158°F)
Humidité	0 à 93 %, sans condensation
Pression atmosphérique	500 hPA à 1060 hPA
Contrôles	
Contrôles de l'appareil	Boutons HAUT et BAS pour faire monter/descendre la courroie
Télécommande	Boutons HAUT et BAS pour faire monter/descendre la courroie Boutons GAUCHE et DROITE pour faire se déplacer le lève-personne le long du rail Boutons INCLINER pour incliner la traverse Boutons PIVOTER pour faire pivoter le lève-personne dans le sens horaire ou antihoraire
Force pour faire fonctionner la télécommande	4 - 4,5 N
Indice de protection d'entrée (télécommande)	IP67
Interrupteur marche/arrêt (corde de l'arrêt d'urgence)	Permet de mettre l'appareil en marche et de terminer l'opération en toute sécurité. Également utilisé comme fonction d'arrêt d'urgence.

Conformité
CEI 60601-1:2005 + corr1:2006 + corr2:2007 + A1:2012 (appareils médicaux électriques)
CEI 60601-1-11:2015 (soins à domicile)
ISO 10535:2021
CAN/CSA Z10535.1:15 (levage de patients)
Marquage CE conformément à la directive MDR (EU) 2017/745 (appareils médicaux)
2006/42/CE (directive machines)
2015/863/UE (ROHS - 100 % des composants)
2012/19/EU (DEEE)

Dimensions

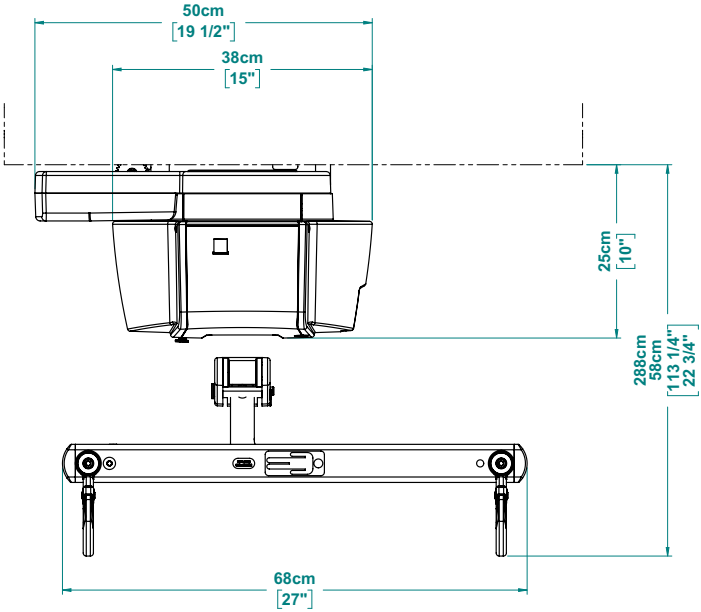
50cm
[19 1/2"]
38cm
[15"]
25cm
[10"]
288cm
58cm
[113 1/4"
22 3/4"]
68cm
[27"]

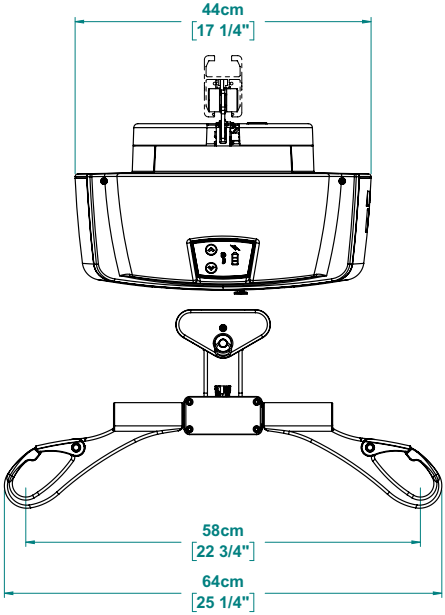
44cm
[17 1/4"]
58cm
[22 3/4"]
64cm
[25 1/4"]

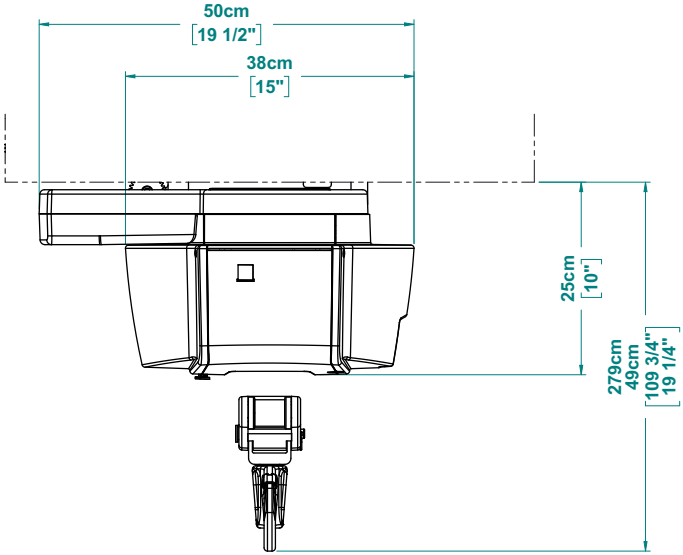
50cm
[19 1/2"]
38cm
[15"]
25cm
[10"]
279cm
49cm
[109 3/4"
19 1/4"]

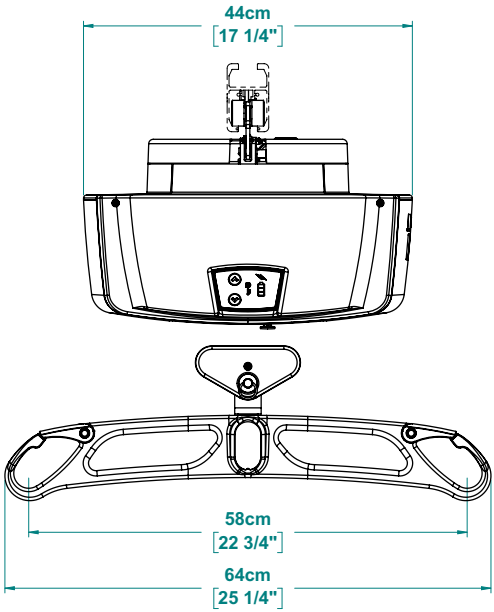
44cm
[17 1/4"]
58cm
[22 3/4"]
64cm
[25 1/4"]

Compatibilité

- Balance suspendue bariatrique, M921180

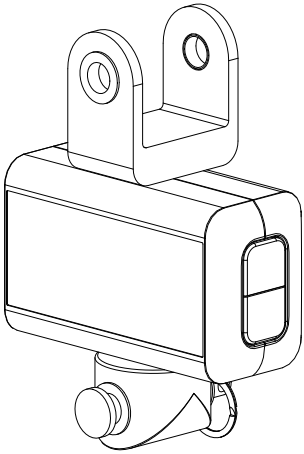

- Traverse bariatrique, série M921175-xxx

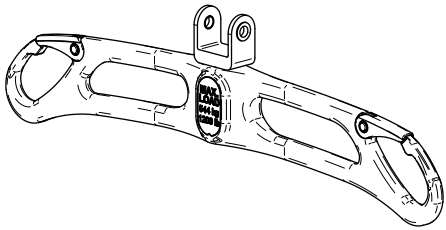

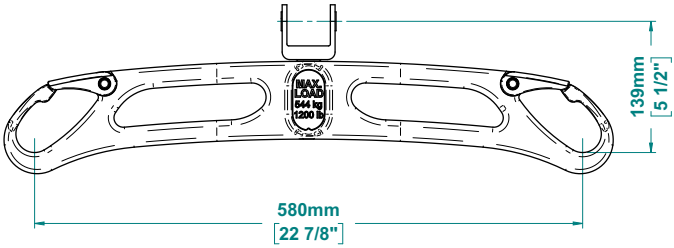

- Traverse bariatrique à 4 crochets, série M921185-xxx

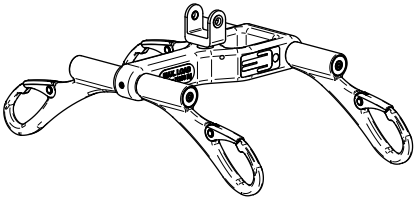

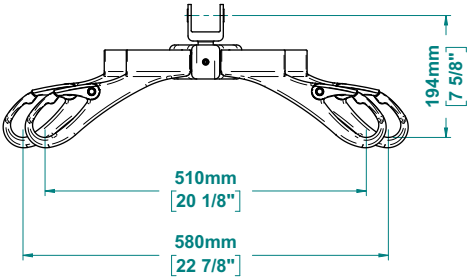

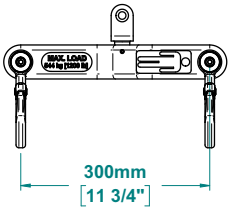

- Traverse bariatrique motorisée à 4 crochets, série M921100-xxx

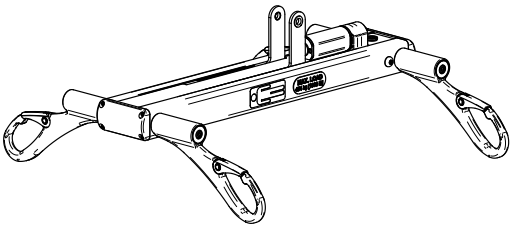

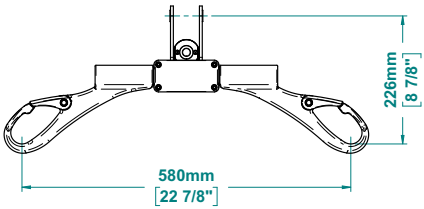

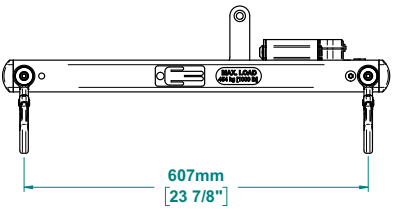

- Toiles

Le tableau suivant illustre certains des différents types de toiles compatibles. Notez que chaque modèle est offert en différentes grandeurs et qu'il est disponible en tissus maillé ou en matériau solide.

Universel avec appui-tête réglable	

REMARQUE

Nous recommandons de remplacer la toile 5 ans après la date de fabrication indiquée sur l'étiquette de la toile.

Conseils pour sélectionner la grandeur appropriée de la toile

Grandeur	**Poids**
BARI (XL)	159 à 204 kg (350 à 450 lb)
BARI (XXL)	204 à 272 kg (450 à 600 lb)
BARI (XXXL)	Plus de 272 kg (600 lb)

5. UTILISATION DE L'APPAREIL

AVERTISSEMENT

Lisez les *Instructions de sécurité* de ce manuel AVANT d'utiliser l'appareil.

L'appareil ne doit JAMAIS être utilisé par la personne transférée. Dans le cas peu probable d'une défaillance, le patient pourrait rester coincé dans l'unité.

Avant le transfert

- Assurez-vous que la batterie du lève-personne est chargée.
- Assurez-vous que les butées de fin de rail sont en place comme indiqué ci-dessous.

Figure 5

- Informez la personne à transférer de ce que vous allez faire.
- Évaluez toujours l'état général de la personne avant le transfert.
- Assurez-vous que la taille de la toile est adaptée à la personne. Utilisez uniquement des toiles conçues pour être utilisées avec le lève-personne.

Transfert de la personne

1 Placez la personne à transférer dans la toile comme le décrivent les pages suivantes ou conformément à la documentation fournie avec la toile.

2 Mettez le lève-personne sous tension en appuyant sur l'interrupteur marche/arrêt (bouton-poussoir rouge). S'il est hors de portée, vous pouvez utiliser un manche à balai (ou quelque chose de similaire) pour pousser le bouton-poussoir.

Figure 6

REMARQUE

Pour mettre le lève-personne hors tension, tirez sur la corde rouge, le bouton-poussoire rouge sera tel qu'illustré ci-dessous. Notez que le corde rouge sert aussi comme arrêt d'urgence.

AVERTISSEMENT

Assurez-vous que vous pouvez atteindre la corde de l'arrêt d'urgence avant d'utiliser le lève-personne. Cet avertissement s'applique particulièrement lorsque le lève-personne est installé dans un rail à une hauteur supérieure à 2,75 m (9 pieds) alors que la hauteur de l'opérateur est inférieure à 152 cm (5 pieds).

Le corde de l'arrêt d'urgence peut, au besoin, être extensionnée; contactez votre distributeur autorisé Savaria pour plus d'information.

Figure 7

3 Abaissez la traverse en appuyant sur le bouton BAS de la télécommande ou du pavé tactile tout en maintenant une certaine tension sur la traverse avec votre autre main. Sachez que les courroies du lève-personne doivent être tendues pour que le lève-personne fonctionne.

MISE EN GARDE

Il est recommandé de saisir la traverse pour éviter tout mouvement ou impact inattendu avec le patient qui pourrait provoquer des blessures.

4 Vérifiez que la traverse est bien fixée à la courroie par la présence de l'anneau de la goupille de verrouillage.

Figure 8

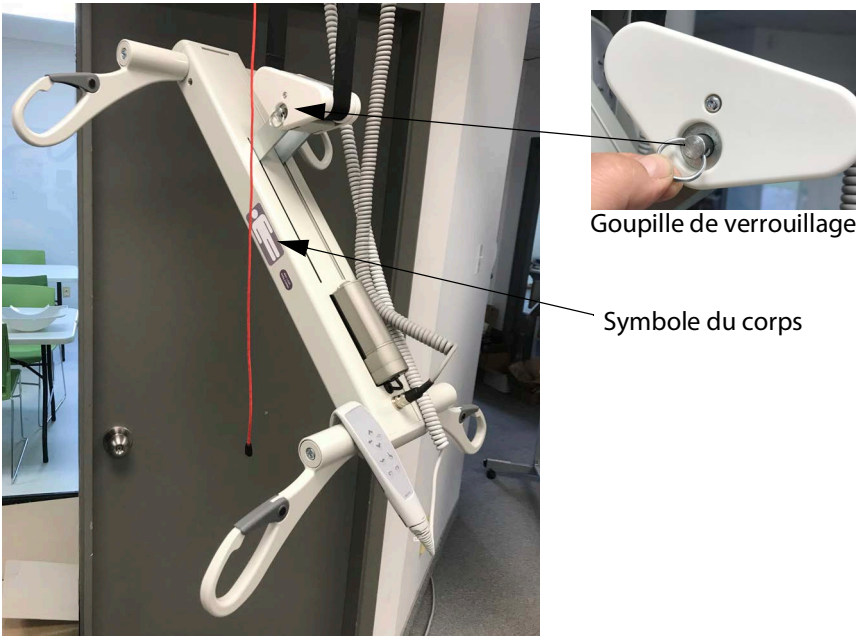

5 Il est recommandé d'orienter la toile et le patient en suivant le symbole du corps sur la traverse. Une orientation correcte de la tête et des pieds (comme illustré précédemment) aide à faciliter l'opération de transfert en éloignant le câble du patient.

REMARQUE

Effectuer un transfert dans l'orientation opposée ne pose pas de problème de sécurité, mais cela peut incommoder le patient. Le mouvement d'inclinaison et les positions assise/inclinée seraient très similaires même si l'orientation de la toile était inversée.

6 Déplacez le lève-personne au-dessus de la personne à être transférée en appuyant sur les boutons GAUCHE ou DROITE de la télécommande.

MISE EN GARDE

Ne déplacez PAS le lève-personne en tirant sur la télécommande. Le câble en boudin de la télécommande pourrait la faire revenir en arrière et causer des blessures.

7 Appuyez sur la flèche vers le BAS de la télécommande ou du pavé tactile pour abaisser la traverse au-dessus de la tête (traverse 4 crochets) ou sous le menton (traverse 2 crochets). Vous devez déplier les sangles de la toile avant de les attacher aux crochets de la traverse. La traverse est dotée d'un mécanisme d'inclinaison vous permettant de positionner le patient dans différentes positions assises et inclinées en appuyant simplement sur les boutons INCLINER de la télécommande. Les sangles de la toile comportent différentes boucles (voir images suivantes) pour donner plus d'emphase aux positions assises ou inclinées déjà couvertes par le mécanisme d'inclinaison de la traverse.

REMARQUE

Différents types de toiles sont disponibles. Votre toile peut différer de celle illustrée dans les images suivantes, mais les concepts de base suivants s'appliquent toujours.

- Pour passer de/à la position complètement assise (voir images suivantes), utilisez les boucles courtes à l'arrière et les boucles longues à l'avant.
- Pour passer de/vers la position complètement inclinée (voir images suivantes), utilisez les boucles longues à l'arrière et les boucles courtes à l'avant.
- Notez que les boucles du milieu sont utilisées pour les positions intermédiaires.

Figure 9

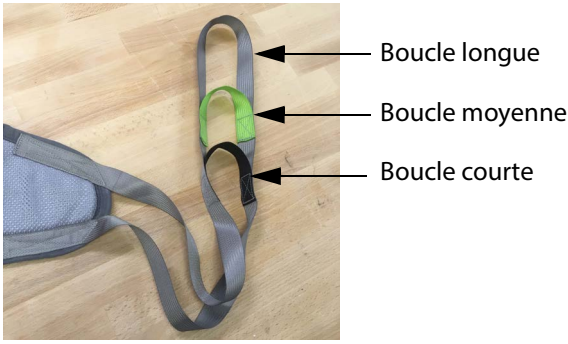

Position complètement assise

Position entièrement inclinée

8 Certaines toiles sont équipées d'un appui-tête réglable composé de deux sangles réglables. Serrez les sangles au besoin pour un soutien complet de la tête et relâchez-les pour moins de soutien, comme illustré ci-dessous.

Figure 10

Sangles serrées (soutien complet)

Sangles relâchées

9 Les photos ci-dessous montrent les deux méthodes pouvant être utilisées pour les sangles de jambes de la toile (normale ou croisée).

Figure 11

Position normale
des sangles de jambes

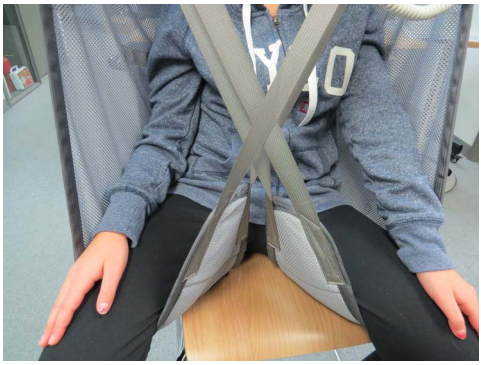

Position croisée
des sangles de jambes

10 Notez que les loquets de sécurité sont à ressort et se ferment automatiquement.

11 Soulevez le loquet de sécurité d'une main et faites glisser la boucle de toile sur le crochet de l'autre main. Le loquet de sécurité se ferme à ressort et emprisonne la boucle à l'intérieur du crochet. **Le loquet de sécurité doit être complètement fermé comme illustré ci-dessous.**

Figure 12

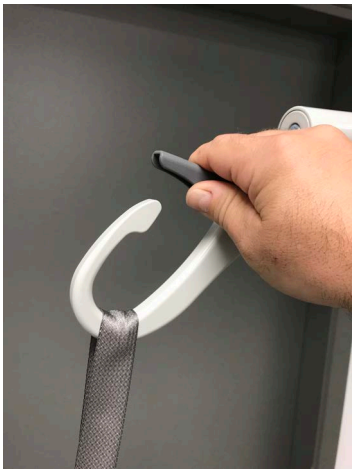

Tous les loquets de sécurité de la traverse doivent être complètement fermés comme montré.

DANGER

Ne tentez PAS un transfert si les loquets de sécurité ne sont pas complètement fermés. Les boucles de la toile DOIVENT être emprisonnées à l'intérieur des crochets de la traverse pour éviter toutes chutes et blessures éventuelles.

12 Avant de lever la personne, assurez-vous que les boucles de la toile sont correctement emprisonnées dans les crochets de la traverse et que la personne est confortablement installée. Assurez-vous que la toile n'est pas coincée d'une quelconque manière.

AVERTISSEMENT

NE JAMAIS laisser une personne sans surveillance pendant un transfert, pour l'empêcher de tomber et, potentiellement, de se blesser.

13 Pour lever la personne, appuyez sur la flèche vers le HAUT de la télécommande ou du pavé tactile. Vous pouvez utiliser les poignées de la toile pour mieux guider la personne.

Figure 13

Utilisez les poignées de la toile pour un meilleur guidage

14 Avant de déplacer la personne, assurez-vous que la personne/la toile dégage les accoudoirs du fauteuil roulant ou le haut du lit. Guidez les jambes pour éviter les obstacles. Notez qu'il n'est pas nécessaire d'élever la personne bien au-dessus des obstacles, juste assez pour les franchir.

15 Au besoin, appuyez sur le bouton PIVOTER de la télécommande pour faire pivoter la personne.

16 Lorsque la personne se trouve au-dessus du point de transfert souhaité, appuyez sur la flèche vers le BAS de la télécommande ou du pavé tactile pour descendre la personne.

17 Une fois que la personne est correctement assise et qu'il n'y a plus de tension dans les sangles de la toile, dégagez la toile des crochets de la traverse. Pour ce faire, relevez le loquet de sécurité contenant la boucle de la toile (comme indiqué ci-dessous) et faites glisser la sangle pour la retirer.

Figure 14

AVERTISSEMENT

Avant d'éloigner le lève-personne de la personne, assurez-vous que toutes les sangles de la toile ne sont plus coincées dans les crochets de la traverse. Cela empêchera la personne de tomber de la toile et de subir de potentielles blessures.

18 Éloignez le lève-personne de la personne. Utilisez la télécommande ou le pavé tactile pour raccourcir la courroie. Vous pouvez maintenant retirer la toile de la personne qui a été transférée.

19 Déplacez le lève-personne sous la station de recharge afin de vous assurer que la batterie est chargée pour la prochaine utilisation. Si le lève-personne et le rail sont équipés du système de charge constante (CCR), il n'est pas nécessaire de placer le lève-personne à un endroit spécifique, car l'appareil se rechargera n'importe où le long du rail.

REMARQUE

Le lève-personne ne se rechargera pas si la corde rouge de l'arrêt d'urgence est tirée.

Descente d'urgence

MISE EN GARDE

Utilisez la fonction de descente d'urgence uniquement en cas d'urgence.

Le lève-personne est équipé d'un dispositif de descente d'urgence qui vous permet d'abaisser la courroie si le système électrique ne fonctionne pas. Le dispositif de descente d'urgence est activé à l'aide d'une clé Allen 6 mm standard (fournie avec le lève-personne).

1. Tirer sur la corde de l'arrêt d'urgence pour couper l'alimentation du lève-personne.
2. Déplacez la personne dans le lève-personne au-dessus du fauteuil roulant ou du lit.
3. À l'aide de la clé Allen, perforez l'autocollant d'accès au mécanisme de descente d'urgence.
4. Tournez dans le sens indiqué sur l'autocollant perforé pour faire descendre la personne. Chaque tour de clé fera légèrement descendre la personne. Une fois la personne descendue en toute sécurité dans le fauteuil roulant ou sur le lit, retirez la clé Allen de l'ouverture d'accès.
5. Appelez votre distributeur autorisé Savaria pour faire réparer le lève-personne.

Figure 15

1

2

3

Sur certains modèles, le dispositif de descente d'urgence est situé sur une autre face du lève-personne et est activé avec une clé Allen 4mm (fournie).

Frein d'urgence

Le frein d'urgence est un dispositif de sécurité supplémentaire qui, en cas de panne de la transmission ou du moteur, se déploie automatiquement empêchant la personne de tomber.

AVERTISSEMENT

S'il y a déploiement du frein d'urgence, n'essayez PAS de le déverrouiller ni d'appuyer sur le bouton HAUT, car cela pourrait désengager le frein et causer la chute de la personne qui est dans le lève-personne. N'essayez PAS d'utiliser le dispositif de descente d'urgence non plus, car cela pourrait causer des blessures.

Mettez l'appareil hors tension et assurez-vous qu'il n'y a plus utilisation du lève-personne. Contactez votre distributeur autorisé Savaria pour procéder à une inspection.

Chargement de la batterie

REMARQUE

Si le niveau de la batterie est très bas et que vous appuyez sur un bouton, vous entendrez un bip et l'indicateur lumineux de la batterie clignotera sur le lève-personne. Le bip sonore et l'indicateur lumineux clignotant s'arrêteront une fois le bouton relâché. Chargez la batterie dès que possible.

AVERTISSEMENT

Utilisez UNIQUEMENT le chargeur M920001 fourni avec le lève-personne. L'utilisation d'un autre chargeur peut entraîner des dommages permanents aux batteries ou causer des incendies, des explosions ou des blessures.

N'utilisez PAS le chargeur de la batterie si le cordon ou le boîtier est endommagé, car cela pourrait causer un incendie ou une décharge électrique.

1. Assurez-vous que le chargeur est branché dans une prise électrique murale. Le voyant vert du chargeur s'allumera en continu.
2. Déplacez le lève-personne sous la station de recharge.
3. L'indicateur de charge sur le lève-personne est jaune solide lorsque la batterie est en charge.
4. Si la batterie est faible, il faudra environ 4 heures pour une charge complète. Chargez complètement la batterie avant d'utiliser à nouveau le lève-personne.

Lorsque vous ne l'utilisez pas, placez le lève-personne sous la station de recharge pour vous assurer qu'il sera complètement rechargé pour la prochaine utilisation. Le lève-personne peut être rechargé pendant une période prolongée sans endommager ni le chargeur ni la batterie.

Pour un lève-personne et un rail équipés du système de charge constante (CCR), il n'est pas nécessaire de placer le lève-personne dans un endroit spécifique, car le lève-personne se recharge n'importe où le long du rail.

Le lève-personne ne doit pas rester rangé pendant de longues périodes sans recharger la batterie. Pour maximiser sa durée de vie, rechargez la batterie au moins tous les mois.

REMARQUE

Le lève-personne doit être sous tension pour permettre la recharge de la batterie. Le lève-personne ne se rechargera pas si la corde rouge de l'arrêt d'urgence est tirée.

Le symbole d'éclair jaune s'illuminera quand le lève-personne est en recharge.

Figure 16

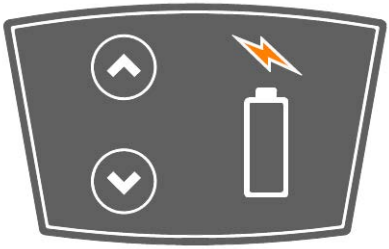

Le symbole d'éclair jaune s'éteindra lorsque la recharge sera terminée et le symbole de batterie pleine s'allumera.

Figure 17

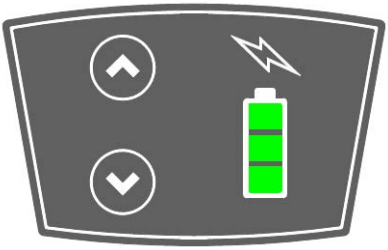

6. ENTRETIEN

L'appareil est sujet à l'usure due à l'utilisation. Vous devez effectuer les vérifications et les actions dans les tableaux suivants pour assurer la sécurité et le bon fonctionnement.

AVERTISSEMENT

Contactez votre distributeur autorisé Savaria pour effectuer les vérifications/actions qui sont la responsabilité du distributeur autorisé. L'entretien et le service liés à la sécurité doivent être effectués par un distributeur autorisé Savaria, car ils doivent être effectués par des personnes manifestement compétente et spécialement formées, familiaires avec la conception, l'utilisation et l'entretien de l'appareil.

Le programme d'entretien fournit les recommandations minimales. Dans certains cas, des vérifications plus fréquentes peuvent être nécessaires conformément aux règlements et aux codes locaux.

Pour assurer la sécurité de la personne transférée et de l'opérateur, n'utilisez PAS l'équipement en cas de défaillance constatée ou si ces vérifications régulières n'ont pas été effectuées.

Avis environnemental

Pour l'élimination de tous les composants associés au produit, séparez-les et recyclez-les conformément à la directive DEEE. Contactez les autorités locales compétentes pour plus d'informations.

Programme d'entretien de l'opérateur

Effectuez les vérifications/actions suivantes tel qu'indiqué. Si l'une des vérifications échoue, contactez votre distributeur autorisé Savaria pour l'entretien ou le remplacement de pièces.

Vérification/action de l'opérateur	Fréquence
Charger la batterie	Avant chaque utilisation
Vérifier que la courroie de l'appareil ne présente pas d'usure	Avant chaque utilisation
Vérifier que la toile et les sangles de la toile ne présentent pas d'usure	Avant chaque utilisation
Vérifier l'absence de défauts ou de signes d'effilochage dans les coutures de la toile	Avant chaque utilisation
Vérifier que la traverse ne présente pas de dommages. Le pivot de la traverse doit être exempt de dépôts et doit se déplacer librement (rotation et mouvement haut/bas).	Avant chaque utilisation
Vérifier le fonctionnement des boutons de la télécommande	Avant chaque utilisation
Vérifier que le rail et le matériel ne sont pas endommagés	Avant chaque utilisation
Vérifier que les butées de fin de rail sont bien en place	Avant chaque utilisation
Vérifier que le lève-personne se déplace librement le long du rail	Avant chaque utilisation
Nettoyer l'extérieur de l'appareil	Au besoin
Vérifier le fonctionnement des pavés tactiles de l'appareil	Tous les 4 mois
Nettoyer le rail	Tous les 4 mois
Vérifier la fonction d'arrêt d'urgence (en tirant sur la corde de l'arrêt d'urgence). Confirmer que l'appareil est hors tension et que la télécommande est inopérante.	Tous les 4 mois
Vérifier que le boîtier du lève-personne n'est pas endommagé	Chaque année
Vérifier que le rail, le matériel et les roulettes du chariot ne sont pas endommagés	Chaque année

Programme d'entretien du distributeur autorisé

Réaliser les vérifications/actions listées dans le programme d'entretien de l'opérateur ainsi que celles listées dans le tableau ci-dessous.

Vérification/action du distributeur autorisé	Fréquence
Vérifier que le boîtier du lève-personne n'est pas endommagé	Chaque année
Vérifier la transmission du lève-personne	Chaque année
Vérifier les joints de raccord du lève-personne	Chaque année
Vérifier que les freins d'urgence tournent librement	Chaque année
Vérifier que tous les dispositifs de sécurité fonctionnent correctement	Chaque année
Effectuer un test de charge sur le lève-personne et le système de rail avec la charge maximale d'utilisation	Chaque année
Remplacer la courroie du lève-personne	Tous les deux ans
Lubrifier l'arbre des rouleaux et l'arbre des l'enrouleurs	Tous les deux ans
Lubrifier l'engrenage de la transmission	Tous les deux ans

AVERTISSEMENT

Pour éviter tout risque de blessure, utilisez UNIQUEMENT des pièces Savaria lors d'un remplacement de pièces.

Pour éviter toute chute de la personne (ou d'objets) susceptible de causer des blessures à la personne, à l'opérateur ou à d'autres personnes, réinstallez toujours les butées de fin de rail si elles ont été retirées pour l'entretien. Le couple de serrage recommandé est de 20 Nm (15 lb-pi).

Figure 18

Inspection et nettoyage

Pour nettoyer l'appareil, essuyez le boîtier à l'aide d'un chiffon doux humidifié à l'eau tiède et d'un nettoyant. Enlevez l'excès de nettoyant avec un chiffon propre et humide. Terminez avec un chiffon sec pour enlever l'excès d'humidité. Vous pouvez également utiliser des lingettes présentant une solution d'alcool isopropylique à 70 %.

Frottez vigoureusement l'appareil avec le chiffon ou la lingette pour nettoyer complètement l'intégralité de la surface.

AVERTISSEMENT

N'utilisez pas de phénol, de chlore ou tout autre type de solvant susceptible de détériorer l'appareil, car cela pourrait entraîner la défaillance d'éléments porteurs de charge.

AVERTISSEMENT

N'éclaboussez pas, ne trempez pas et n'immergez pas l'unité dans l'eau, au risque d'entraîner un dysfonctionnement de l'unité et de conduire à des blessures.

Pour assurer une surface de roulement optimale pour les roulettes du chariot, nettoyez l'intérieur du rail tous les 4 mois. Pour ce faire, insérez un chiffon doux dans l'ouverture et faites-le glisser d'une extrémité à l'autre du rail.

Entretien de la toile

Nettoyez la toile conformément aux symboles figurant sur l'étiquette (voir ci-dessous).

Laver à une température jusqu'à celle indiquée sur l'étiquette, ne pas repasser, ne pas utiliser d'agent de blanchiment (eau de Javel) et ne pas sécher à l'aide d'une sécheuse; le séchage à l'air est recommandé.

	Laver normalement à une température jusqu'à celle indiquée sur l'étiquette. Le lavage à une température plus élevée peut affecter et réduire la résistance mécanique de la toile. Le lavage à l'eau froide ou tiède est recommandé.
	Ne pas repasser car cela peut affecter et réduire la résistance mécanique de la toile.
	N'utilisez pas d'agent de blanchiment (eau de Javel). L'agent de blanchiment peut affecter et réduire la résistance mécanique de la toile.
	Ne pas sécher la toile à l'aide d'une sécheuse. Le séchage dans une sécheuse peut provoquer des torsions, des déchirures et une usure excessive de la toile, ce qui peut affecter et réduire la résistance mécanique de la toile. Le séchage à l'air est recommandé.

7. DÉPANNAGE

AVERTISSEMENT

N'ouvrez PAS le boîtier de l'appareil. Seul un distributeur autorisé Savaria est qualifié pour le faire. Les modifications apportées à l'appareil par une autre personne qu'un technicien qualifié peuvent entraîner de graves blessures.

Problème	Action
L'unité démarre et s'arrête de manière répétée.	Si la charge est supérieure à la charge maximale d'utilisation de l'appareil, l'unité ne fonctionnera pas en raison d'une surcharge du moteur.
Le lève-personne émet un bip sonore pendant l'utilisation. L'unité est susceptible d'arrêter le levage de la personne, mais peut toujours descendre la personne.	La batterie est faible et doit être chargée
Le symbole d'éclair jaune sur le lève-personne ne s'allume pas lorsque le chargeur est connecté à l'appareil.	Assurez-vous que le chargeur est branché à une prise électrique standard alimentée en électricité. Le voyant vert sur le chargeur sera allumé. Il est possible que la puissance de la batterie soit suffisante et qu'il ne soit pas nécessaire de la recharger. Le chargeur détecte automatiquement s'il est nécessaire ou non de charger la batterie.
L'appareil ne bouge pas lorsque vous appuyez sur un bouton du pavé tactile ou de la télécommande.	Assurez-vous que l'interrupteur marche/arrêt de l'appareil est sur marche. Vérifiez que la batterie est chargée. Réinitialisez l'appareil en mettant l'interrupteur en position arrêt pour quelques secondes puis remettez-le en position marche. Attendez quelques instants et constatez le statut de l'appareil (indicateur lumineux de la batterie). Si le problème persiste et que le lève-personne ne fonctionne toujours pas, contactez votre distributeur autorisé Savaria pour le service.

8. COMPATIBILITÉ ÉLECTROMAGNÉTIQUE

Conformité électromagnétique

L'appareil a été testé conformément aux normes réglementaires actuelles en matière d'interférences électromagnétiques (IEM).

AVERTISSEMENT

Évitez d'utiliser cet équipement à côté d'autres équipements ou de l'empiler sur d'autres équipements, car cela pourrait empêcher son bon fonctionnement. Si une telle utilisation s'avère nécessaire, il convient d'observer cet équipement et l'autre équipement afin de contrôler qu'ils fonctionnent normalement.

L'utilisation d'accessoires et de câbles autres que ceux spécifiés ou fournis par le fabricant de cet équipement pourrait entraîner une augmentation des émissions électromagnétiques ou une réduction de l'immunité électromagnétique de cet équipement, ainsi qu'un mauvais fonctionnement de l'équipement.

Les appareils de communication portables RF (y compris les périphériques tels que des câbles d'antennes et des antennes externes) ne doivent pas être utilisés à moins de 30 cm (12 pouces) d'une partie de l'appareil, y compris les câbles spécifiés par le fabricant. Dans le cas contraire, une dégradation des performances de cet équipement pourrait être observée.

Directives et déclaration du fabricant - Émissions électromagnétiques – Pour tous les équipements et systèmes		
L'appareil est conçu pour une utilisation dans l'environnement électromagnétique spécifié ci-dessous.		
Test d'émissions	**Conformité**	**Environnement électromagnétique – conseils**
Émissions RF CISPR 11	Groupe 1	L'appareil utilise l'énergie RF pour son fonctionnement interne uniquement. Par conséquent, ses émissions RF sont très faibles et peu susceptibles de causer des interférences avec l'équipement à proximité.
Émissions RF CISPR 11	Classe B	L'appareil est adapté à une utilisation dans tous les établissements, y compris dans les installations à usage domestique et les établissements directement raccordés au secteur alimentant les bâtiments utilisés à des fins domestiques.
Émissions harmoniques IEC 61000-3-2	Non applicable	
Variations de voltage / émissions flicker IEC 61000-3-3	Non applicable	

Immunité électromagnétique

Directives et déclaration du fabricant - Immunité électromagnétique – Pour tous les équipements et systèmes			
L'appareil est conçu pour une utilisation dans l'environnement électromagnétique spécifié ci-dessous.			
Test d'immunité	**Test de niveau CEI 60601**	**Niveau de conformité**	**Environnement électromagnétique – conseils**
Décharge électrostatique (DES) CEI 61000-4-2	+/-8 kV contact +/-15 kV air	+/-8 kV contact +/-15 kV air	Les sols doivent être composés de bois, de béton ou de céramique. Si les sols sont recouverts de matériau synthétique, l'humidité relative doit être d'au moins 30 %.
Surtension CEI 61000-4-5	+/-1 kV en mode différentiel +/-2 kV pour le mode commun	+/-1 kV en mode différentiel +/-2 kV pour le mode commun	La qualité de l'alimentation secteur doit être celle d'un environnement commercial ou hospitalier type.
Champ magnétique à la fréquence du réseau (50/60 Hz) CEI 61000-4-8	30 A/m	30 A/m	Les champs magnétiques à la fréquence du réseau doivent présenter des niveaux caractéristiques d'une zone type d'un environnement commercial ou hospitalier type.
REMARQUE: *U*T correspond à la tension secteur CA avant l'application du niveau de test.			

Immunité électromagnétique (suite)

Directives et déclaration du fabricant - Immunité électromagnétique – Pour tous les équipements et systèmes			
L'appareil est conçu pour une utilisation dans l'environnement électromagnétique spécifié ci-dessous.			
Test d'immunité	**Test de niveau CEI 60601**	**Niveau de conformité**	**Environnement électromagnétique – conseils**
RF rayonnées CEI 61000-4-3	10 V/m 80 MHz à 2,5 GHz, 1 Khz, 80 % Mod. MA	10 V/m 80 MHz à 2,5 GHz, 1 Khz, 80 % Mod. MA	Les équipements de communication RF portables et mobiles ne doivent pas être utilisés à une distance moindre de toute partie de l'appareil, y compris les câbles, que la distance de sécurité recommandée calculée selon l'équation applicable à la fréquence de l'émetteur. Distance de sécurité recommandée : $d = \left[\frac{3.5}{3}\right]\sqrt{P}$ $d = \left[\frac{3.5}{10}\right]\sqrt{P}$ 80 MHz à 800 MHz $d = \left[\frac{7}{10}\right]\sqrt{P}$ 800 MHz à 2,5 GHz où *P* est la puissance de sortie nominale maximale de l'émetteur en watts (W) selon les indications du fabricant de l'émetteur et d est la distance de séparation recommandée en mètres. Les intensités de champ issues des émetteurs RF fixes, telles qu'elles sont déterminées par relevé électromagnétique[(a)] doivent être inférieures au niveau de conformité dans chaque plage de fréquence.[(b)] Des interférences peuvent survenir à proximité d'un équipement comportant le symbole suivant :

Immunité électromagnétique (suite)

REMARQUE 1 : à 80 MHz et à 800 MHz, la fréquence la plus élevée s'applique.

REMARQUE 2 : ces directives ne s'appliquent pas dans toutes les situations. La propagation électromagnétique est affectée par l'absorption et la réflexion des structures, des objets et des personnes.

(a) Les intensités de champ issues des émetteurs RF fixes, tels que les stations de radio, les téléphones (portables/sans fil) et les radios portatives, les stations de radio amateur, les émissions de radio AM et FM et les émissions TV, ne peuvent théoriquement pas être prédites avec précision. Pour évaluer l'environnement électromagnétique dû à des émetteurs RF fixes, une étude électromagnétique sur site devrait être envisagée. Si l'intensité de champ mesurée à l'endroit où le lève-personne est utilisé dépasse le niveau de conformité RF applicable, le lève-personne doit être observé pour vérifier son fonctionnement normal. Si des performances anormales sont constatées, des mesures supplémentaires peuvent s'avérer nécessaires, notamment la réorientation ou le déplacement du lève-personne.

(b) Sur la plage de fréquence de 150 kHz à 80 MHz, les intensités de champ doivent être inférieures à 3 V/m.

Distance de séparation recommandée entre - l'équipement de communication RF portable et mobile et l'appareil ou les systèmes et équipements qui ne sont pas vitaux

Distances de séparation recommandées entre les équipements de communication RF portables et mobiles et l'appareil.

L'appareil est destiné à une utilisation dans des environnements électromagnétiques dans lesquels les perturbations RF sont contrôlées. Le client ou l'utilisateur de l'appareil peut favoriser la prévention des interférences électromagnétiques en maintenant une distance de sécurité minimale entre les équipements de communications RF portables et mobiles (émetteurs) et l'appareil tel que recommandé ci-dessous, selon la puissance de sortie maximale de l'équipement de communication.

Puissance de sortie nominale maximale de l'émetteur en W	**Distances de séparation selon la fréquence de l'émetteur en m**		
	150 kHz à 80 MHz $d = \left[\frac{3.5}{3}\right]\sqrt{P}$	80 MHz à 800 MHz $d = \left[\frac{3.5}{10}\right]\sqrt{P}$	800 MHz à 2.5 GHz $d = \left[\frac{7}{10}\right]\sqrt{P}$
0,01	0,12	0,12	0,24
0,1	0,37	0,37	0,74
1	1,17	1,17	2,34
10	3,69	3,69	7,38
100	11,67	11,67	23,34

Pour les émetteurs à indice de puissance de sortie ne figurant pas dans la liste ci-dessus, la distance de sécurité recommandée d en mètres (m) peut être estimée à l'aide de l'équation applicable à la fréquence de l'émetteur, où P est la puissance de sortie nominale maximale de l'émetteur en watts (W) selon les indications du fabricant de l'émetteur.

REMARQUE 1 : à 80 MHz et à 800 MHz, la distance de sécurité pour la plage de fréquence la plus élevée s'applique.

REMARQUE 2 : ces directives ne s'appliquent pas dans toutes les situations. La propagation électromagnétique est affectée par l'absorption et la réflexion des structures, des objets et des personnes.

THIS PAGE WAS INTENTIONALLY LEFT BLANK

Distributeur autorisé Savaria

Savaria
Lève-personne sur rail bariatrique
MANUEL DE L'UTILISATEUR

Pièce # 001215-FR
© Copyright 2023
Rev. 004 10-m10-2023

Savaria Concord Lifts, Inc.
2 Walker Drive
Brampton, Ontario, L6T 5E1, Canada
www.savaria.com

Pour toute question concernant l'entretien ou le produit, veuillez contacter votre distributeur/installateur.

NOM DU DISTIBUTEUR: _____

TÉLÉPHONE DU DISTIBUTEUR: _____